Už v minulosti Lukáš Hájek několikrát reagoval na technologickou povahu současného světa a umění. Soudobé technologiemi archaickými (například mobilním telefonem) a hi-fi (třeba, když projekci rozhýbe s technologickým srdcem a pomalískou) a hi-fi (třeba, když projekci rozhýbe s technologickým srdcem a pomalískou) a zvýšený bězným domácími větráky). Samostatnou kapitolou jsou sekávaly s

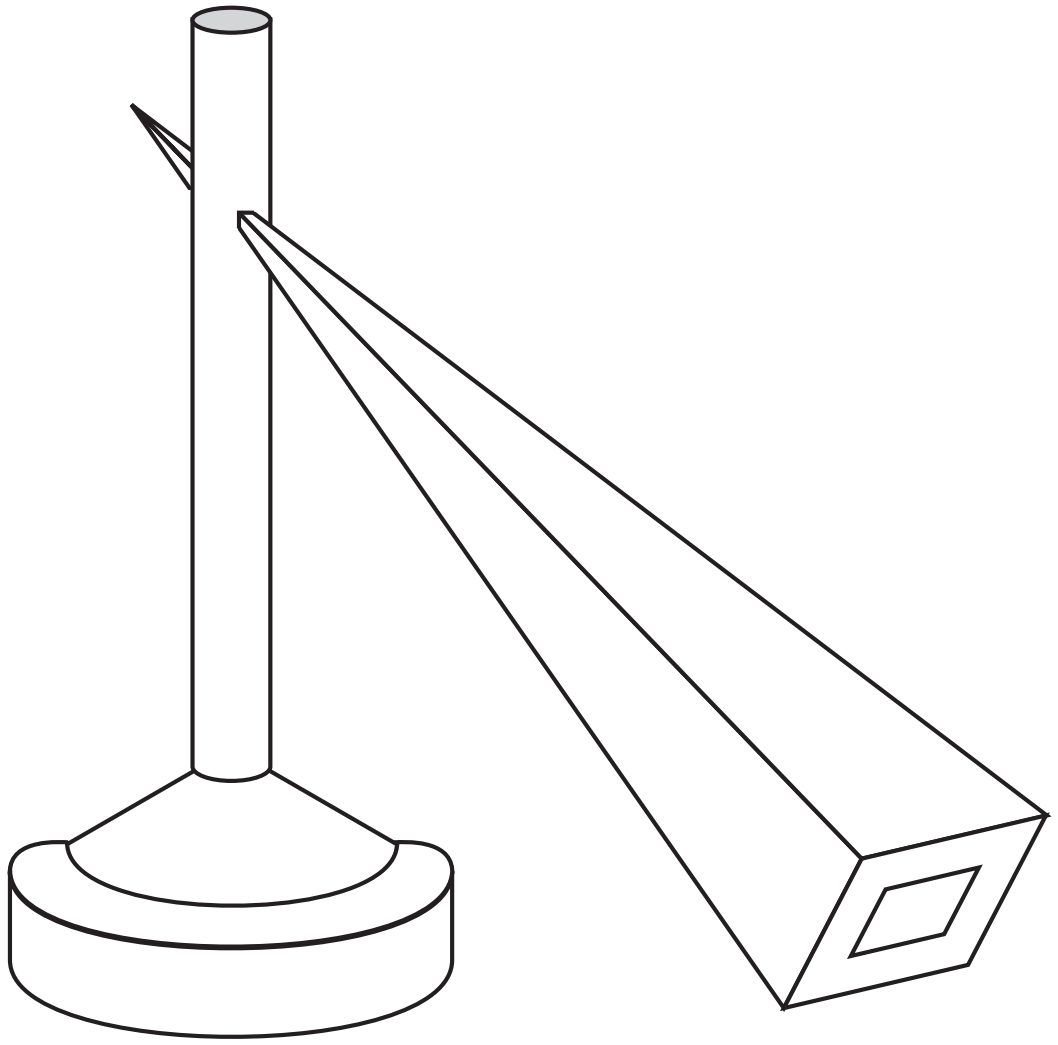

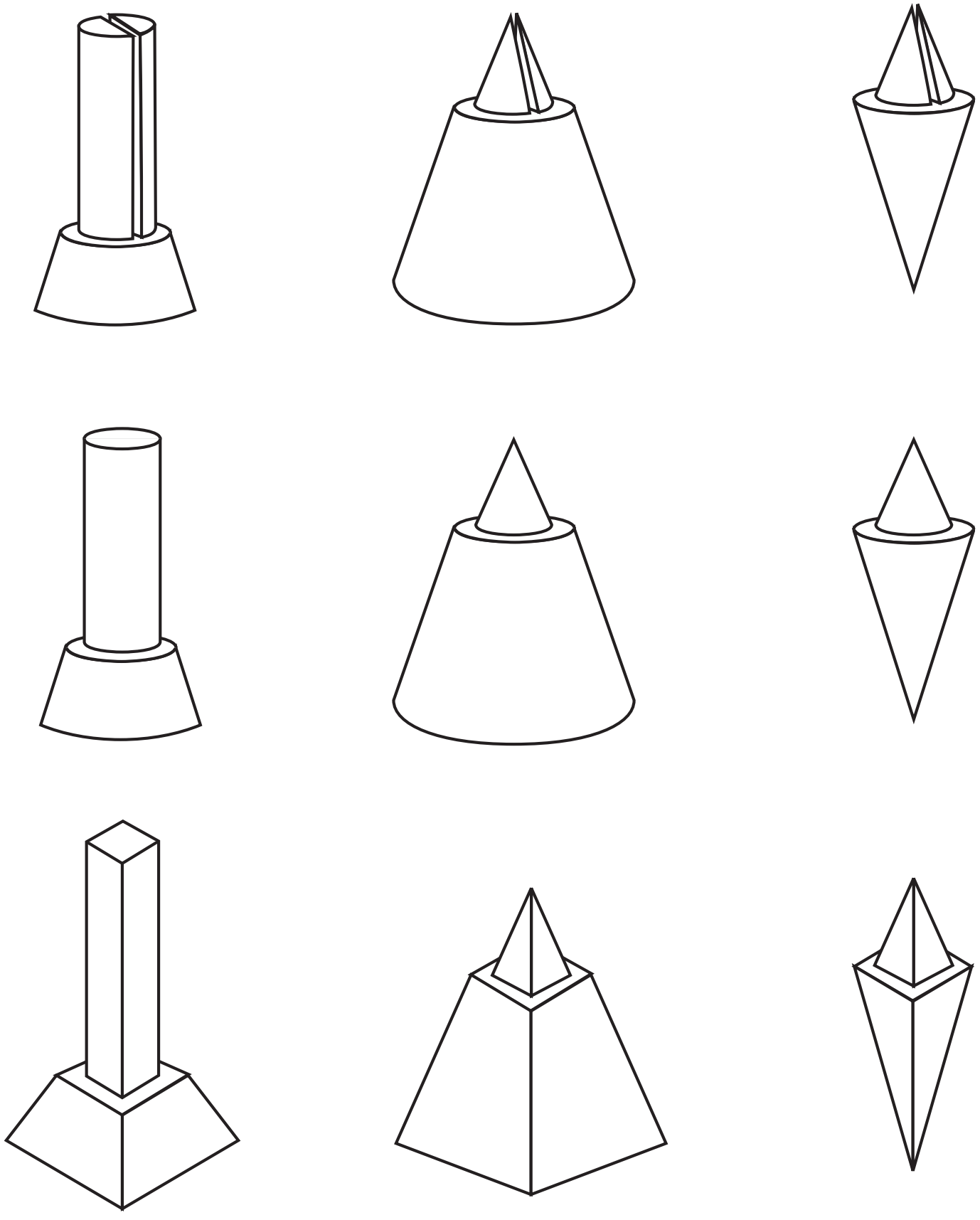

Lukáš Hájek, 2010